# FRAISES-LIMES ROTATIVES EN CARBURE ET CARBURE+TIALN
## *HARDMETAAL STIFTFREZEN EN HARDMETAAL + TIALN*
## *SOLID CARBIDE ROTARY BURR AND SOLID CARBIDE + TIALN*

### CONE RENVERSE / OMGEKEERDE CONUS / INVERTED CONE

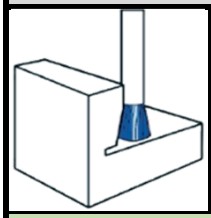

| FORME / VORM / FORM | N / ZNF / SN-..M |
|---|---|

**CARBURE - VHM - CARBIDE**

sans coupe frontale / zonder kopsnede

avec coupe frontale / met kopsnede

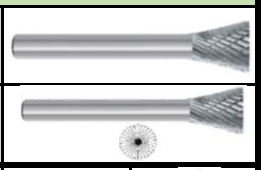

| $d_1$ | $l_2$ | $l_1$ | $d_2$ | 49510.. | 49510C.. |
|---|---|---|---|---|---|
| 3 | 5 | 38 | 3 | 03 | 03 |
| 4 | 7 | 42 | 3 | 04 | 04 |
| 5 | 7 | 42 | 3 | 07 | 07 |
| 6 | 7 | 42 | 3 | 06/3 | 06/3 |
| 6 | 8 | 50 | 6 | 06 | 06 |
| 8 | 8 | 53 | 6 | 08 | 08 |
| 10 | 10 | 55 | 6 | 10 | 10 |
| 12 | 13 | 58 | 6 | 12 | 12 |
| 16 | 19 | 64 | 6 | 16 | 16 |
| 20 | 16 | 61 | 6 | 20 | 20 |

### CONIQUE 90° / CONISCH 90° / COUNTERSINK 90°

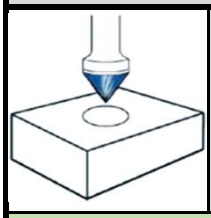

| FORME / VORM / FORM | K / ZYK |
|---|---|

**CARBURE - VHM - CARBIDE**

90°

| $d_1$ | $l_2$ | $l_1$ | $d_2$ | 90° 49512... |
|---|---|---|---|---|
| 3 | | 38 | 3 | 03 |
| 4 | | 39 | 3 | 04 |
| 5 | | 39 | 3 | 05 |
| 6 | | 40 | 3 | 06/3 |
| 6 | | 50 | 6 | 06 |
| 8 | | 53 | 6 | 08 |
| 10 | | 53 | 6 | 10 |
| 12 | | 55 | 6 | 12 |
| 16 | | 57 | 6 | 16 |
| 20 | | 60 | 6 | 20 |
| 25 | | 60 | 6 | 25 |

### CONIQUE 60° / CONISCH 60° / COUNTERSINK 60°

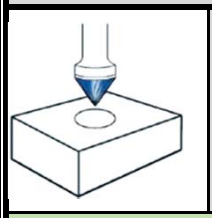

| FORME / VORM / FORM | J / ZYJ |
|---|---|

**CARBURE - VHM - CARBIDE**

60°

| $d_1$ | $l_2$ | $l_1$ | $d_2$ | 60° 49513... |
|---|---|---|---|---|
| 3 | | 38 | 3 | 03 |
| 4 | | 39 | 3 | 04 |
| 5 | | 39 | 3 | 05 |
| 6 | | 40 | 3 | 06/3 |
| 6 | | 50 | 6 | 06 |
| 8 | | 53 | 6 | 08 |
| 10 | | 56 | 6 | 10 |
| 12 | | 60 | 6 | 12 |
| 16 | | 62 | 6 | 16 |
| 20 | | 65 | 6 | 20 |
| 25 | | 68 | 6 | 25 |

### POUR CHANFREIN ET RAINURE EN V / OM TE VERZINKEN EN V GLEUVEN / FOR COUNTERSINK & V-GROOVING

**CARBURE - VHM - CARBIDE**

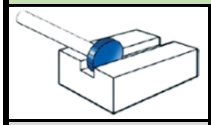

90°

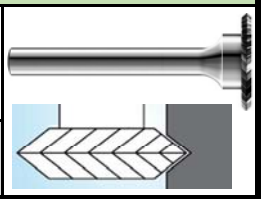

| $d_1$ | $l_2$ | $l_1$ | $d_2$ | 49514B.. |
|---|---|---|---|---|
| 10 | 1,5 | 47 | 6 | 1015 |
| 10 | 2 | 47 | 6 | 1020 |
| 10 | 2,5 | 47 | 6 | 1025 |
| 12 | 1,5 | 47 | 6 | 1215 |
| 12 | 2 | 47 | 6 | 1220 |
| 12 | 2,5 | 47 | 6 | 1225 |
| 16 | 1,5 | 47 | 6 | 1615 |
| 16 | 2 | 47 | 6 | 1620 |
| 16 | 2,5 | 47 | 6 | 1625 |
| 20 | 1,5 | 47 | 6 | 2015 |
| 20 | 2 | 47 | 6 | 2020 |
| 20 | 2,5 | 47 | 6 | 2025 |
| 25 | 5,2 | 51 | 8 | 2552 |

### FRAISE DISQUE EN T RAYONNEE ET CYLINDRIQUE / T-FREES MET RADIUS EN MET VLAK / T-CUTTER WITH RADIUS AND STRAIGHT

**CARBURE - VHM - CARBIDE**

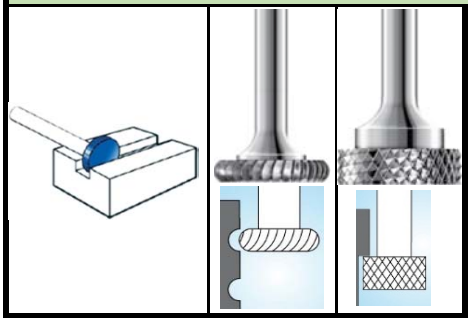

| $d_1$ | $l_2$ | $l_1$ | $d_2$ | 49514C.. | 49514D.. |
|---|---|---|---|---|---|
| 10 | 1,6 | 34 | 3 | 1016 | 1016 |
| 10 | 2 | 47 | 6 | 1020 | 1020 |
| 10 | 3 | 48 | 6 | 1030 | 1030 |
| 10 | 4 | 49 | 6 | 1040 | 1040 |
| 10 | 6 | 51 | 6 | 1060 | 1060 |
| 12 | 2 | 47 | 6 | 1220 | 1220 |
| 12 | 2,6 | 48 | 6 | 1226 | 1226 |
| 12 | 3 | 48 | 6 | 1230 | 1230 |
| 12 | 4 | 49 | 6 | 1240 | 1240 |
| 12 | 6 | 51 | 6 | 1260 | 1260 |

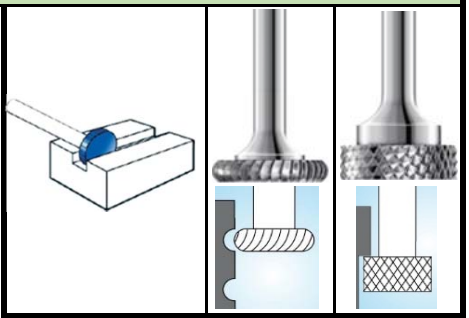

| $d_1$ | $l_2$ | $l_1$ | $d_2$ | 49514C.. | 49514D.. |
|---|---|---|---|---|---|
| 16 | 2 | 47 | 6 | 1620 | 1620 |
| 16 | 3 | 48 | 6 | 1630 | 1630 |
| 16 | 4 | 49 | 6 | 1640 | 1640 |
| 16 | 6 | 51 | 6 | 1660 | 1660 |
| 16 | 8 | 53 | 6 | 1680 | 1680 |
| 20 | 2 | 47 | 6 | 2020 | 2020 |
| 20 | 4 | 49 | 6 | 2040 | 2040 |
| 20 | 6 | 51 | 6 | 2060 | 2060 |
| 20 | 8 | 52 | 6 | 2080 | 2080 |
| 25 | 6,3 | 51 | 8 | 2563 | |